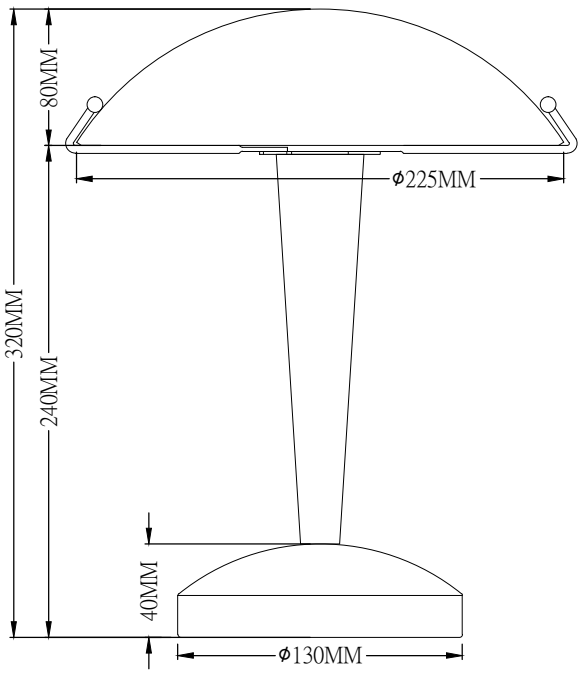

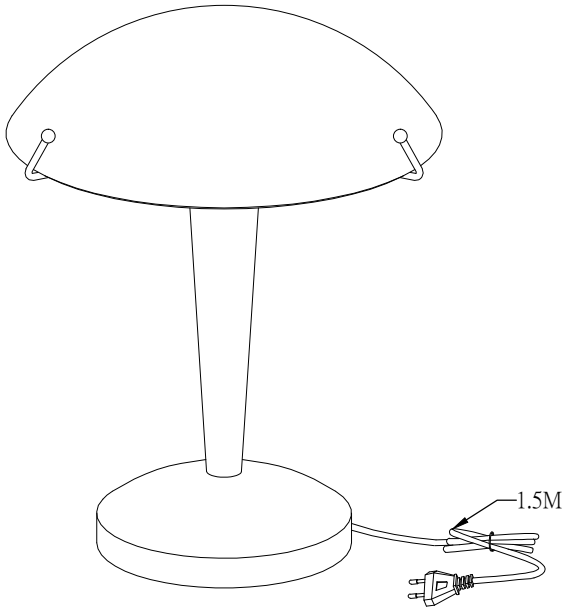

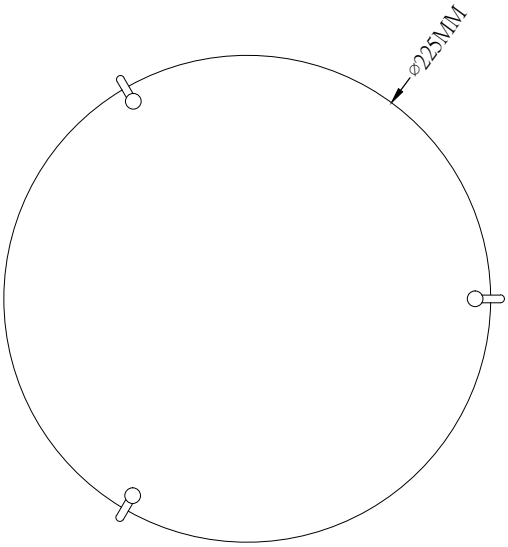

R5925-XX